бюрократ®

ДЕТСКИЕ КРЕСЛА

ВЫПУСК 2

2019

Покупая своему ребенку кресло Бюрократ, вы заботитесь о его здоровье!

Современные дети школьного возраста проводят очень много времени, сидя за партой в школе, а дома часами сидят за уроками и за компьютером. Больше половины современных детей коснулась проблема с осанкой и ваша задача, как задача родителя – купить ему хорошее, удобное и качественное кресло, которое поможет ребенку не только ослабить напряжение на позвоночник, но и получить удовольствие от занятий!

ТМ «Бюрократ» серьезно относится к качеству своей продукции. Наши кресла проходят серьезные испытания на специальном оборудовании. Каждая деталь проверяется на индивидуальном станке, поэтому мы заверяем вас, что наши кресла соответствуют самым жестким стандартам качества. Покупая наше детское кресло, вы обеспечены широким выбором расцветок и тканей. У вас также есть возможность произвести стул в нестандартной комплектации, что придаст индивидуальности детской комнате.

Эргономичное детское кресло
Бюрократ KD-2 7

Детское кресло
Бюрократ KD-4 13

Детское кресло с подставкой для ног
Бюрократ KD-4-F 19

Эргономичное детское кресло
Бюрократ KD-W6 23

Детское кресло с подставкой для ног
Бюрократ KD-W6-F 25

Компактное рабочее кресло
Бюрократ CH-W356AXSN 27

Эргономичное рабочее кресло
Бюрократ CH-W797 31

Компактное детское кресло
Бюрократ CH-201NX 37

Компактное детское кресло
Бюрократ CH-W201NX 41

Компактное рабочее кресло
Бюрократ CH-296NX 45

Компактное рабочее кресло
Бюрократ CH-W296NX 47

Компактное детское кресло
Бюрократ CH-204NX 51

Детское кресло с подставкой для ног
Бюрократ CH-204-F 55

Детское кресло с подставкой для ног
Бюрократ CH-299-F 57

Эргономичное рабочее кресло
Бюрократ CH-W299NX 59

бюрократ
ID 813114
PartNº KD-2/G/50-31
ID 664139
PartNº KD-2/G/TW-10

Эргономичное детское кресло
Бюрократ KD-2

ID 392450
PartN° KD-2/PK/HEARTS-PK

- Независимые регулировки высоты сиденья и спинки с динамическим изменением глубины сиденья
- Эргономичная спинка с жесткой поддержкой спины
- Дополнительная регулировка глубины сиденья
- Спинка и сиденье с наполнителем из формованного пенополиуретана
- Ручка для перевозки
- Ограничение по весу: 100 кг

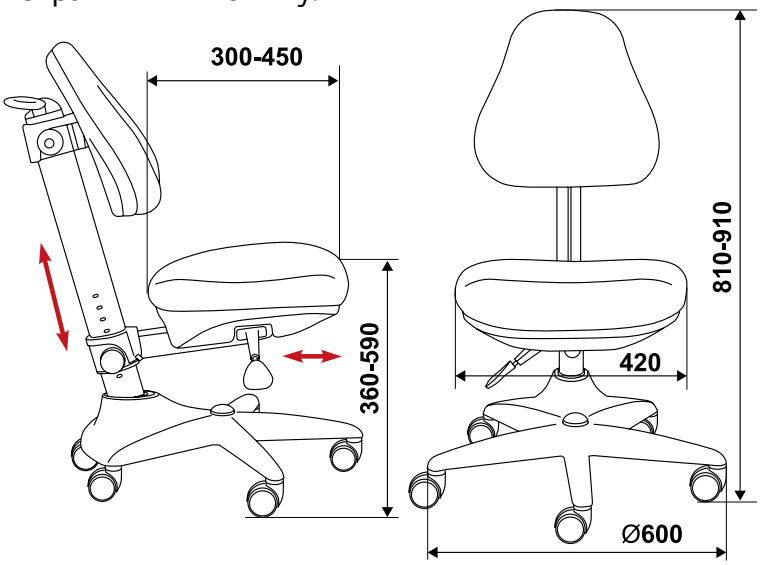

Ручка для перевозки

Регулировка по росту

Усиленная конструкция

Эргономичный дизайн

Больше цветов на заказ.

Масса: 12,72 кг
Объем: 0,109 м³
Габариты упаковки:
590 x 315 x 585 мм

бюрократ
ID 843306
PartNº KD-2/BL/TW-55
ID 841296
PartNº KD-2/G/TW-18

ID 813124
PartNº KD-2/R/TW-97N
ID 843304
PartNº KD-2/PK/TW-13A

ID 490144
PartN° KD-2/G/GIRAFFE

ID 490142
PartNº KD-2/G/PENCIL-BL

бюрократ
ID 490162
PartNº KD-4/DINO-BL
ID 841329
PartNº KD-4/TW-55

Детское кресло
Бюрократ KD-4

- Пружинно-винтовой механизм качания спинки
- Регулировка высоты (газлифт)
- Регулировка высоты спинки
- Спинка пружинит и перемещается вверх-вниз по опоре
- 2 варианта сборки сиденья
- Регулировка глубины сиденья
- Ограничение по весу: 100 кг

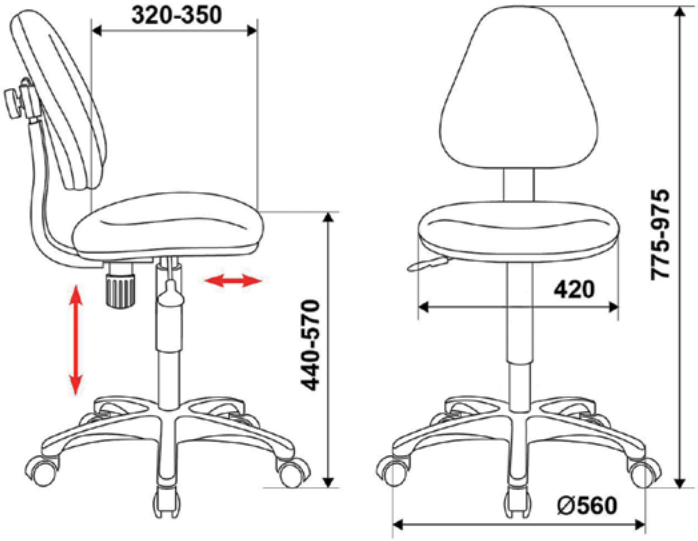

Больше цветов на заказ.

Масса: 8,30 кг
Объем: 0,071 м³
Габариты упаковки:
570 x 230 x 540 мм

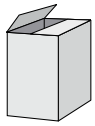

ID 481630
PartNº KD-4/DINO-Y

ID 483186
PartNº KD-4/GIRAFFE

ID 490161
PartNº KD-4/PENCIL-GN

ID 841330
PartNº KD-4/TW-96-1

ID 1074963
PartN° KD-4-F/TW-96-1

Детское кресло с подставкой для ног
Бюрократ KD-4-F

ID 1074961
PartNº KD-4-F/GIRAFFE

- Пружинно-винтовой механизм качания спинки
- Регулировка высоты (газлифт)
- Два варианта сборки сиденья
- Спинка пружинит и перемещается вверх-вниз по опоре
- Регулировка глубины сиденья
- Уникальные колеса с обратным стопором:
  кресло перестает кататься, когда на него садишься.
- Ограничение по весу: 100 кг

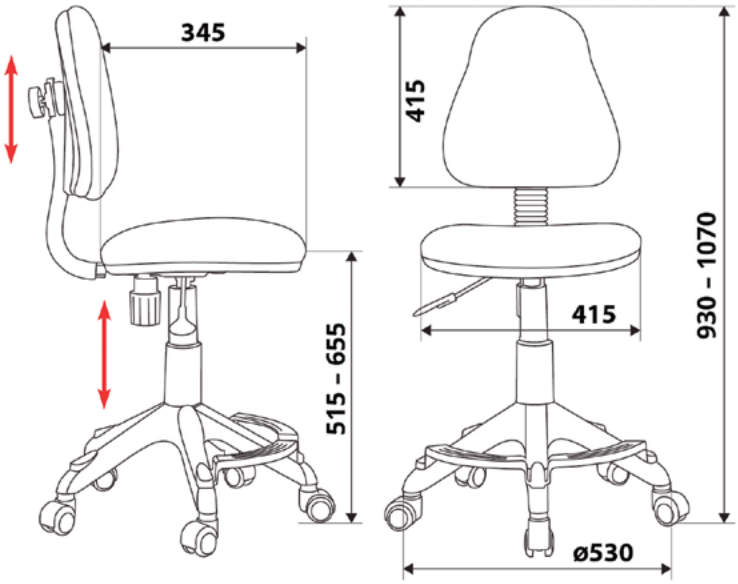

Больше цветов на заказ.

Масса: 9,00 кг
Объем: 0,097 м³
Габариты упаковки:
590 x 280 x 585 мм

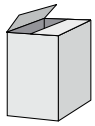

бюрократ

ID 1074959
PartNº KD-4-F/TW-55

ID 1074960
PartNº KD-4-F/PENCIL-GN

бюрократ
ID 844020
PartNº KD-W6/TW-13A
ID 844021
PartNº KD-W6/TW-18

Эргономичное детское кресло
Бюрократ KD-W6

ID 844025
PartN° KD-W6/TW-96-1

- Регулировка высоты (газлифт)
- Пружинно-винтовой механизм качания спинки
- Регулировка высоты спинки
- Спинка пружинит
- Эргономичная спинка и сиденье с наполнителем из формованного пенополиуретана
- Ограничение по весу: 80 кг

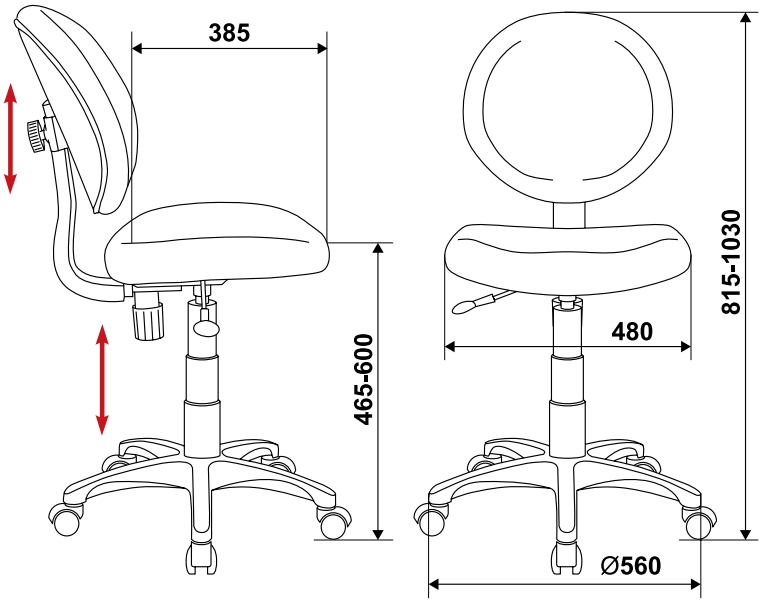

Больше цветов на заказ.

Масса: 10,10 кг
Объем: 0,097 м³
Габариты упаковки:
590 x 280 x 585 мм

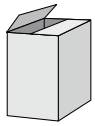

бюрократ
ID 1076908
PartNº KD-W6-F/TW-96-1
ID 1076909
PartNº KD-W6-F/TW-13A

Детское кресло с подставкой для ног
Бюрократ KD-W6-F

ID 1076911
PartNº KD-W6-F/AQUA

- Пружинно-винтовой механизм качания спинки
- Регулировка высоты (газлифт), регулировка высоты спинки
- Эргономичная спинка и сиденье с наполнителем из формованного пенополиуретана
- Цветная подставка для ног на крестовине
- Уникальные колеса с обратным стопором: кресло перестает кататься, когда на него садишься
- Ограничение по весу: 80 кг

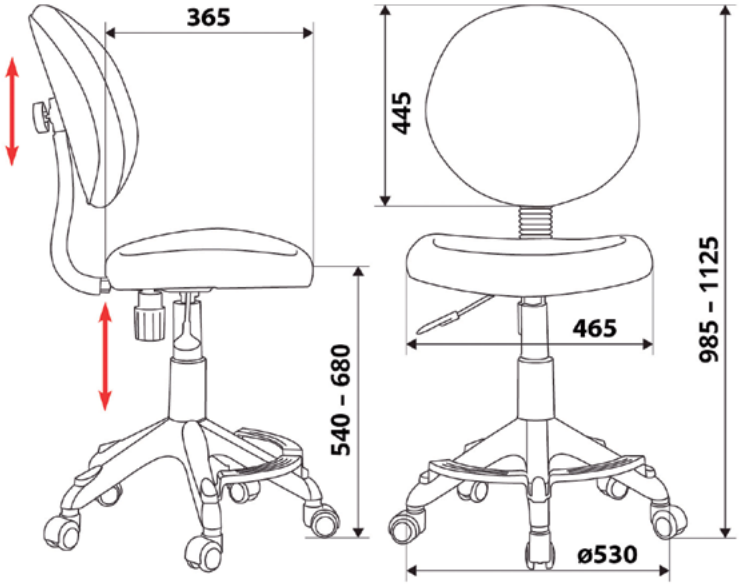

Больше цветов на заказ.

Масса: 10,10 кг
Объем: 0,097 м³
Габариты упаковки:
590 x 280 x 585 мм

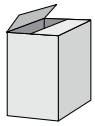

ID 664129
PartNº CH-W356AXSN/15-75

Компактное рабочее кресло
Бюрократ CH-W356AXSN

ID 664126
PartNº CH-W356AXSN/15-118

- Регулировка высоты (газлифт)
- Пружинно-винтовой механизм качания спинки
- Ограничение по весу: 120 кг

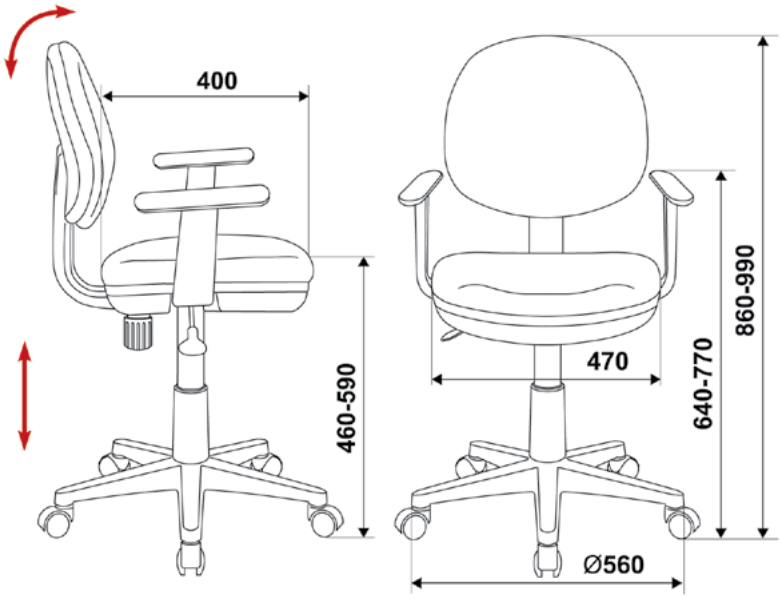

Больше цветов на заказ.

Масса: 10,32 кг
Объем: 0,097 м³
Габариты упаковки:
590 x 280 x 585 мм

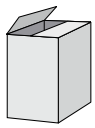

ID 813104
PartNº CH-W356AXSN/15-107

ID 664128
PartNº CH-W356AXSN/15-55
ID 813103
PartNº CH-W356AXSN/15-10

ID 664134
PartNº CH-W797/OR/TW-96-1

ID 483041
PartNº CH-W797/ABSTRACT

Эргономичное рабочее кресло
Бюрократ CH-W797

ID 413200
PartNº CH-W797/SD/CACTUS-GN

- Регулировка высоты (газлифт)
- Пружинно-винтовой механизм качания спинки
- Эргономичная спинка (сетка)
- Ограничение по весу: 120 кг

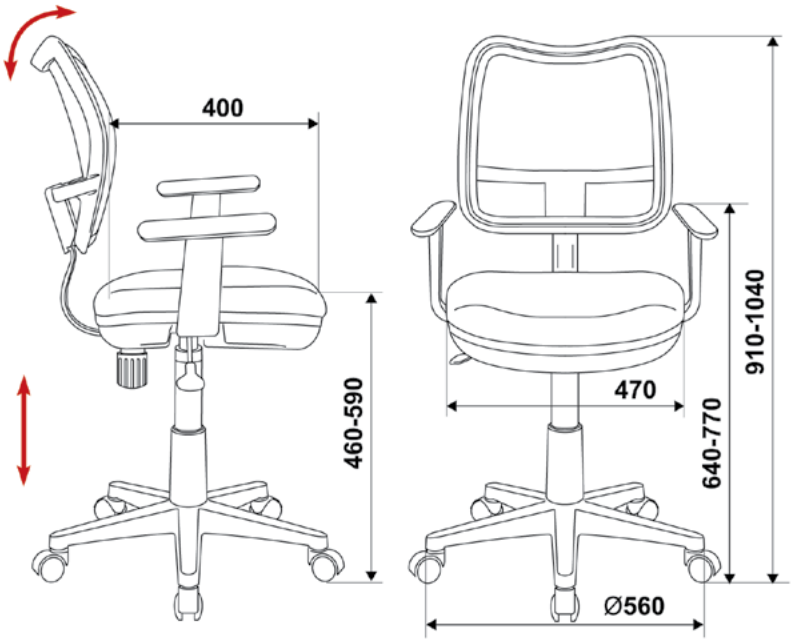

Больше цветов на заказ.

Масса: 10,67 кг
Объем: 0,097 м³
Габариты упаковки:
590 x 280 x 585 мм

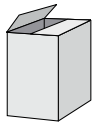

ID 847130
PartNº CH-W797/BR/TW-14C

ID 664131
PartNº CH-W797/BL/TW-10

ID 664136
PartNº CH-W797/SD/TW-18
ID 813107
PartNº CH-W797/LB/TW-55

ID 413199
PartNº CH-W797/OR/GIRAFFE

ID 664135
PartNº CH-W797/PK/TW-13A
ID 847178
PartNº CH-W797/R/TW-97N

бюрократ
ID 812979
PartNº CH-201NX/53-11
ID 880179
PartNº CH-201NX/MILITARY

Компактное детское кресло
Бюрократ CH-201NX

ID 840722
PartNº CH-201NX/GRLAND

- Регулировка высоты (газлифт)
- Регулировка глубины сиденья
- Ограничение по весу: 100 кг

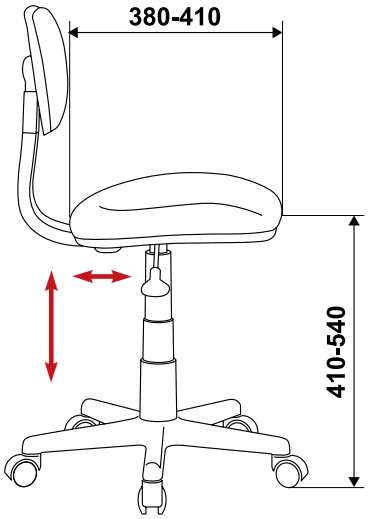

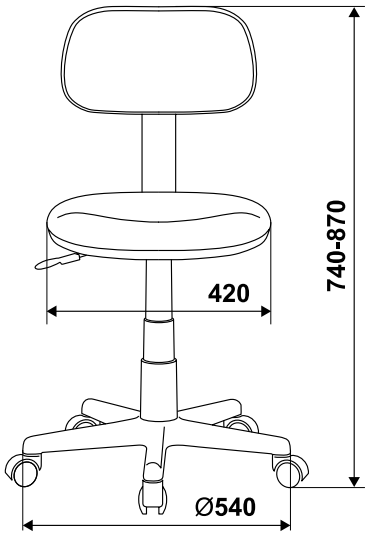

Больше цветов на заказ.

Масса: 6,41 кг
Объем: 0,040 м³
Габариты упаковки:
615 x 515 x 125 мм

бюрократ

ID 481625
PartNº CH-201NX/DINO-Y

ID 481627
PartNº CH-201NX/HEARTS-PK
ID 912759
PartNº CH-201NX/FLIPFLOP_P

бюрократ
ID 477006
PartNº CH-W201NX/15-48
ID 477004
PartNº CH-W201NX/26-24

Компактное детское кресло
Бюрократ CH-W201NX

ID 477005
PartN° CH-W201NX/26-31

- Регулировка высоты (газлифт)
- Регулировка глубины сиденья
- Ограничение по весу: 100 кг

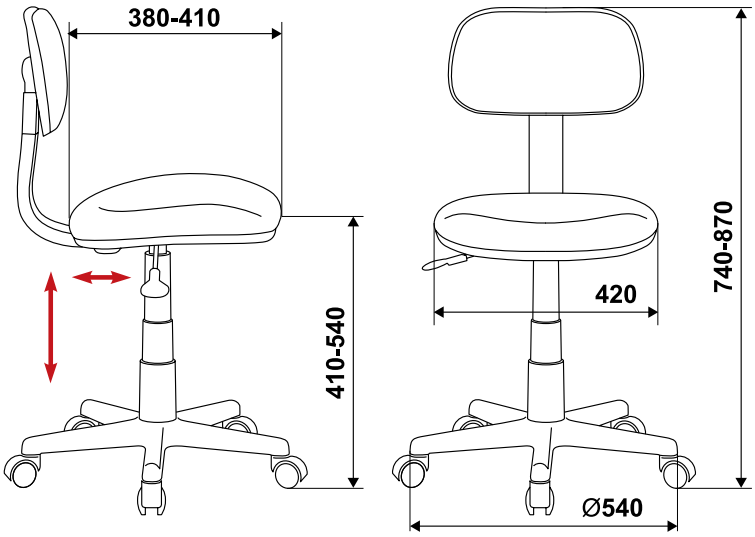

Больше цветов на заказ.

Масса: 6,38 кг
Объем: 0,040 м³
Габариты упаковки:
615 x 515 x 125 мм

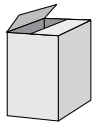

ID 1009055
PartNº CH-W201NX/GRLAND
ID 492560
PartNº CH-W201NX/15-175

КРЕСЛО-РАСКРАСКА

После раскрашивания требуется прогладить ткань утюгом

Комплектуется фломастерами по текстилю (6 цветов)

ID 1059172
PartNº CH-W201NX/PS

ID 976698
PartNº CH-296NX/TATTOO

ID 274518
PartNº CH-296NX/GRAFFITY

Компактное рабочее кресло
Бюрократ CH-296NX

ID 489838
PartNº CH-296/PENCIL-BL

- Регулировка высоты (газлифт)
- Эргономичная спинка (сетка)
- Ограничение по весу: 100 кг

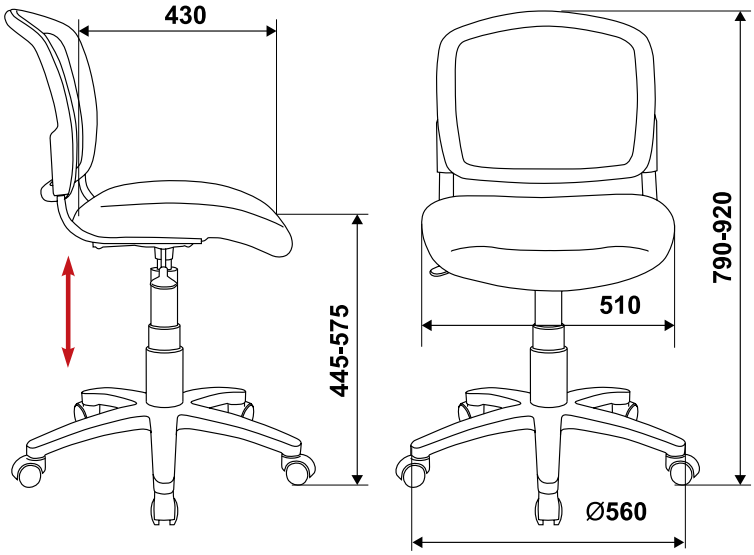

Больше цветов на заказ.

Масса: 7,62 кг
Объем: 0,071 м³
Габариты упаковки:
570 x 230 x 540 мм

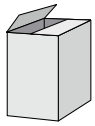

ID 492568
PartN° CH-W296NX/15-175

Компактное рабочее кресло
Бюрократ CH-W296NX

ID 477071
PartN° CH-W296NX/26-31

- Регулировка высоты (газлифт)
- Эргономичная спинка (сетка)
- Ограничение по весу: 100 кг

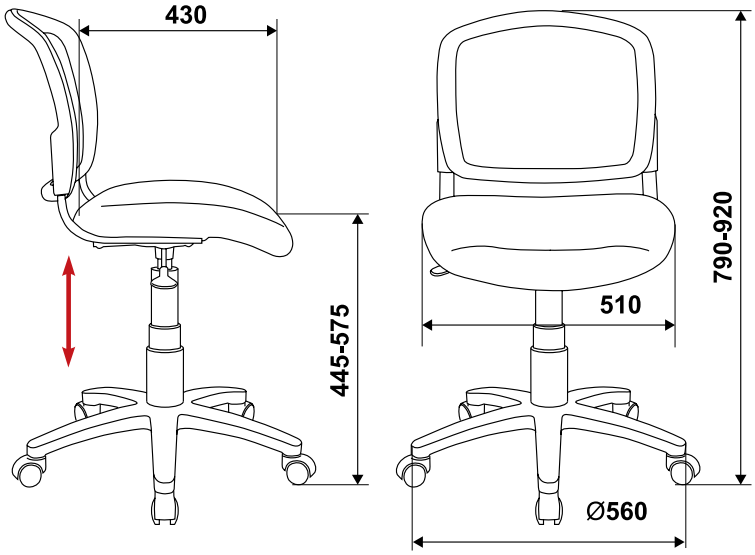

Больше цветов на заказ.

Масса: 7,19 кг
Объем: 0,071 м³
Габариты упаковки:
570 x 230 x 540 мм

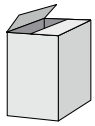

ID 477073
PartNº CH-W296NX/15-48

ID 477072
PartNº CH-W296NX/26-24

ID 489814
PartNº CH-204NX/DINO-Y
ID 482817
PartNº CH-204NX/CACTUS-GN

Компактное детское кресло
Бюрократ CH-204NX

ID 489816
PartNº CH-204NX/PENCIL-BL

- Регулировка высоты (газлифт)
- Регулировка глубины сиденья
- Ограничение по весу: 100 кг

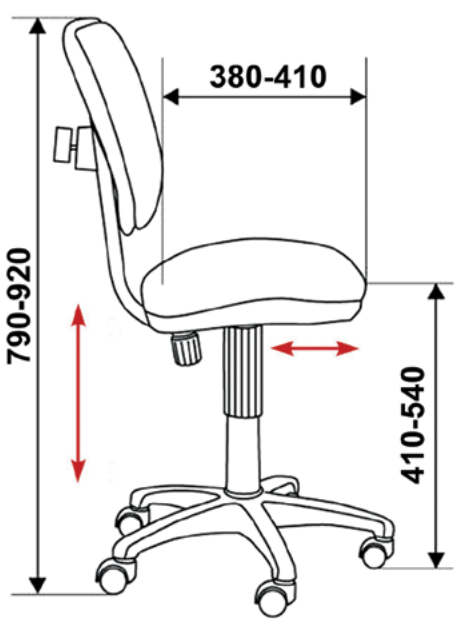

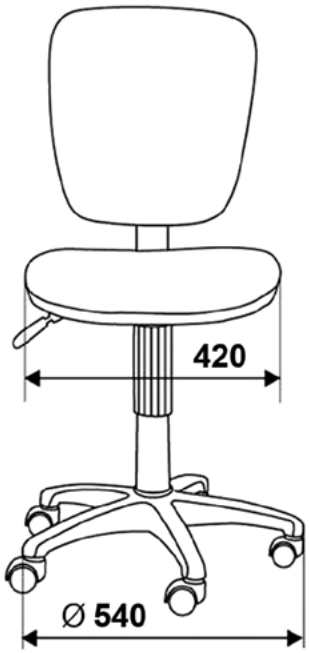

Больше цветов на заказ.

Масса: 7,77 кг
Объем: 0,061 м³
Габариты упаковки:
540 x 210 x 540 мм

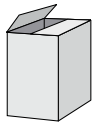

ID 482815
PartNº CH-204NX/GIRAFFE

ID 489817
PartNº CH-204NX/PENCIL-GN

ID 1074954
PartNº CH-204-F/GIRAFFE

Детское кресло с подставкой для ног
Бюрократ CH-204-F

ID 1074955
PartN° CH-204-F/CACTUS-GN

- Регулировка высоты (газлифт)
- Цветная подставка для ног на крестовине
- Уникальные колеса с обратным стопором:
  кресло перестает кататься, когда на него садишься
- Регулировка глубины сиденья
- Ограничение по весу: 100 кг

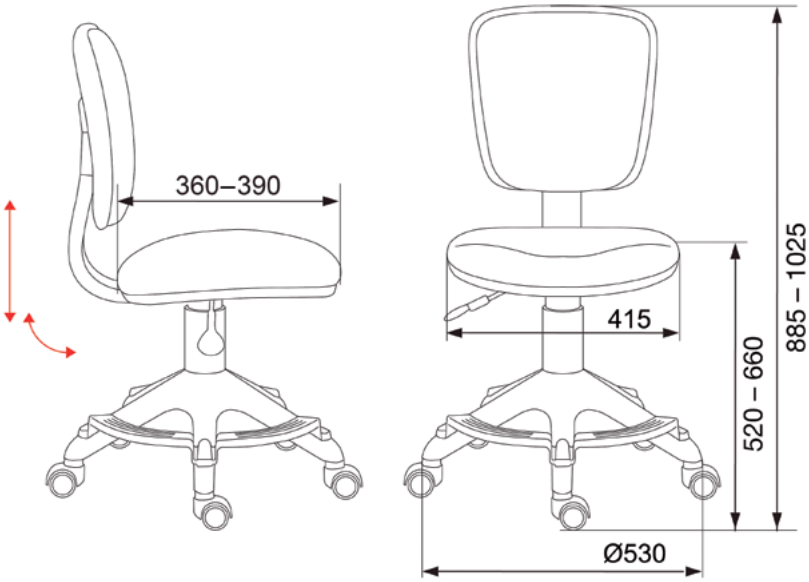

Больше цветов на заказ.

Масса: 8,25кг
Объем: 0,097 м³
Габариты упаковки:
590 x 280 x 585 мм

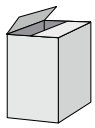

бюрократ

ID 1070240
PartNº CH-299-F/ABSTRACT

Детское кресло с подставкой для ног
Бюрократ CH-299-F

ID 1065746
PartN° CH-299-F/PK/FLIPFLOP_P

- Регулировка высоты (газлифт)
- Регулировка глубины сиденья
- Эргономичная спинка (сетка)
- Уникальные колеса с обратным стопором: кресло перестает кататься, когда на него садишься
- Ограничение по весу: 100 кг
- Цветная подставка для ног на крестовине

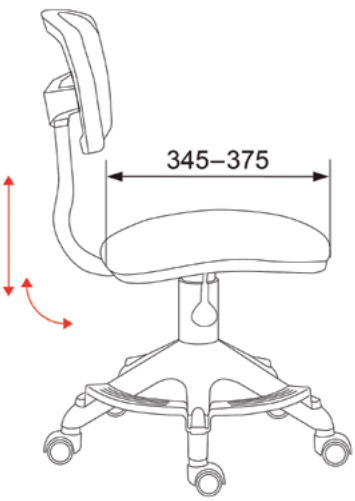

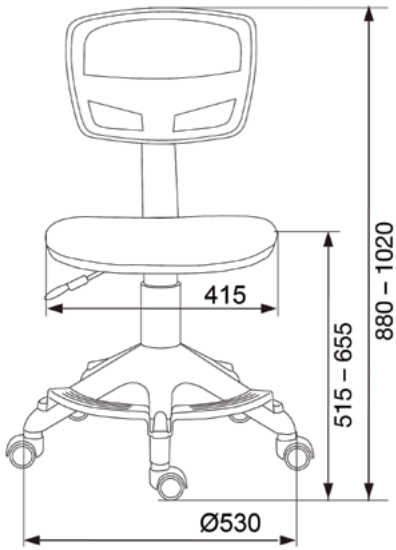

Больше цветов на заказ.

Масса: 7,60кг
Объем: 0,097 м³
Габариты упаковки:
590 x 280 x 585 мм

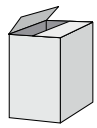

бюрократ
ID 1121965
PartNº CH-W299/SD/TW-18
ID 1121964
PartNº CH-W299/PK/TW-13A

Эргономичное рабочее кресло
Бюрократ CH-W299NX

ID 1121952
PartNº CH-W299/LB/TW-55

- Регулировка высоты (газлифт)
- Регулировка глубины сиденья
- Эргономичная спинка (сетка)
- Ограничение по весу: 100 кг

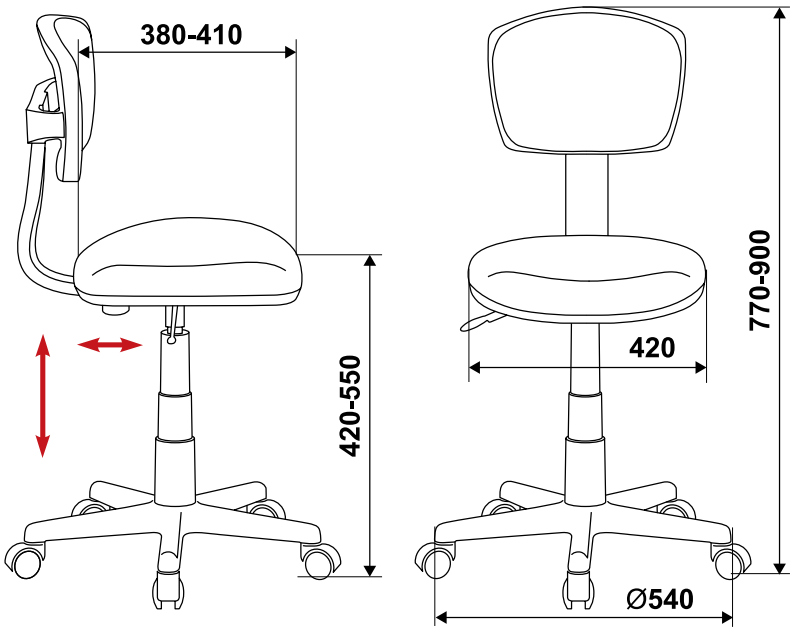

Больше цветов на заказ.

Масса: 6,89кг
Объем: 0,061 м³
Габариты упаковки:
540 x 210 x 540 мм

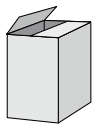

ТКАНИ

Abstract

Hearts-Pk

FlipFlop_P

Giraffe

Cactus-Bl

Cactus-Gn

Dino-Bl

Dino-Y

Pencil-Gn

Pencil-Bl

Military

GrLand

PS

53-11

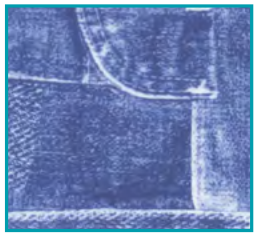
50-31

Cosmos

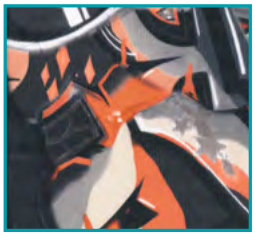
Graffity

Tattoo

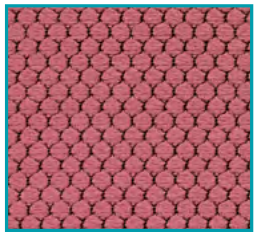
26-31

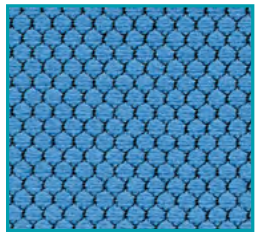
26-24

Изображение соответствует реальности без соблюдения масштаба

ТКАНИ

TW-09A / TW-14C

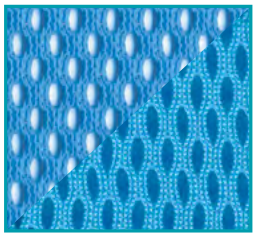
TW-31 / TW-55

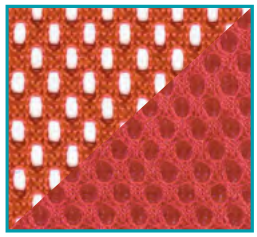
TW-35N / TW-97N

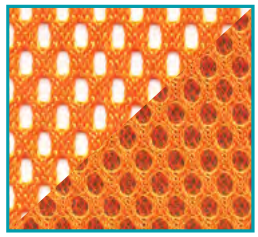
TW-38-3 / TW-96-1

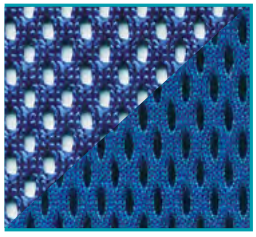
TW-05 / TW-10

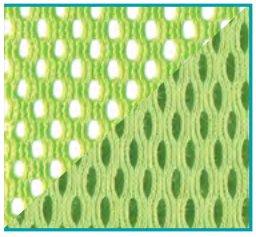
TW-03A / TW-18

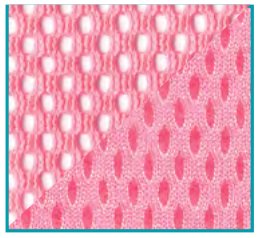
TW-06A / TW-13A

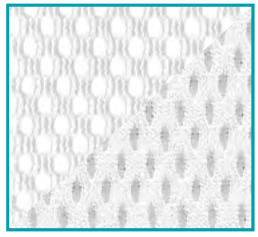
TW-15 / TW-100

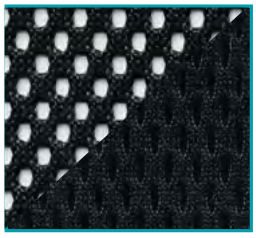
TW-01 / TW-11

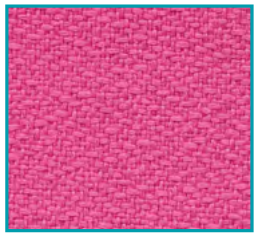
15-55

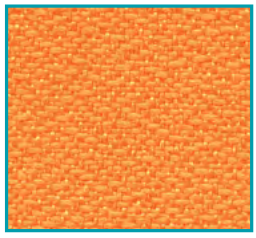
15-75

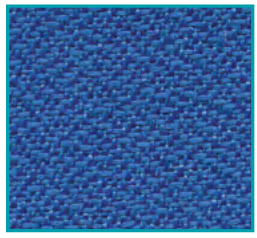
15-10

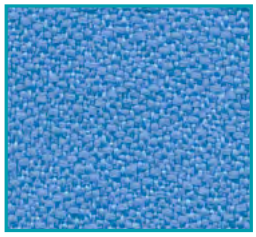
15-107

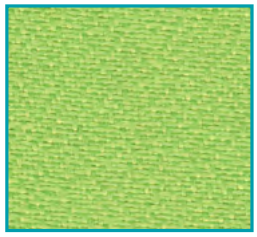
15-118

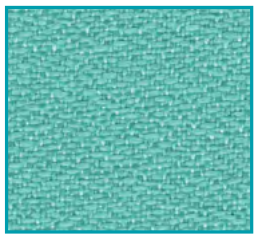
15-175

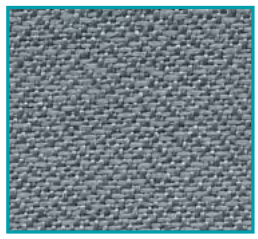
15-48

Изображение соответствует реальности без соблюдения масштаба

«РАСТУЩИЕ» ДЕТСКИЕ КРЕСЛА

Зачем нужна «растущая» мебель?

Растет ребенок и вместе с ним «растет» и его мебель. Кресла с возможностью регулировки высоты и глубины сиденья и спинки, помогают добиться правильной посадки ребенка во время учебы и творческих занятий. Комфортное положение тела способствует повышению работоспособности ребенка, улучшению кровоснабжения головного мозга, снижению нагрузки на глаза и опорно-двигательный аппарат. Правильная осанка позволит избежать болей в спине, усталости, головных болей, проблем со зрением.

Как правильно сидеть?

1. Ступни ног должны находиться на полу, бедра располагаться параллельно полу. Эта позиция предотвращает сдавливание кровеносных сосудов и затекание ног.
2. Угол между туловищем и бедрами должен быть тупым. Спина при этом немного откинута назад и соприкасается со спинкой стула.
3. Локти должны находиться на поверхности стола.
4. Шейный отдел позвоночника во время работы за компьютером не должен напрягаться. Поэтому дисплей необходимо располагать так, чтобы его верхний край находился практически на уровне глаз, тем самым избегается запрокидывание головы назад или ее большой наклон вперед.

Ручка для перевозки

Регулировка по росту

Усиленная конструкция

Эргономичный дизайн

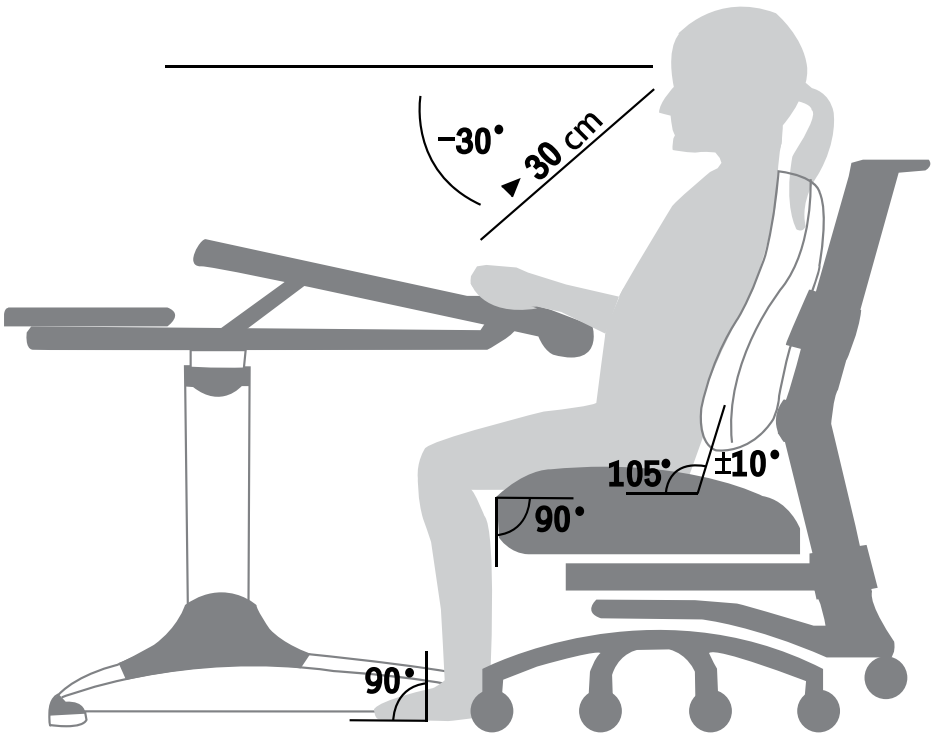

На сегодняшний день «Бюрократ» является крупнейшим на территории РФ производителем офисных стульев, детских кресел и канцелярских товаров.
Многолетний опыт производства мебели из самых современных материалов с использованием цветного пластика и тканей оригинальных дизайнов выгодно отличает «Бюрократ» от других компаний. За свою более чем 20-летнюю историю бренд завоевал репутацию одного из лидирующих производителей на российском рынке.

бюрократ

4 630039 338520

www.merlion.ru

www.buro.ru

www.instagram.com/buro.ru